Измеритель течений по выбору 2 или 3 D

Компактный, бюджетный, высокоточный зонд с возможностью измерения осредненных параметров потока.

Корпус, спецификация, применение

Falmouth Scientific, Inc. выпустил новый высокоточный акустический измеритель течений с выбором измерения дву- или трехмерного потока. ***ACM-PLUS*** использует современные методики измерений и имеет большое количество дополнительных опций именно для Ваших задач:
расширенную внутреннюю память, интерфейс быстрого скачивания данных, высокоточные часы для измерений в реальном времени, высокочастотное зондирование.
Прибор имеет внутренний компас и датчики тангажа и крена для расчета реальных значений направления течения. Небольшие габариты и вес прибора позволяют использовать прибор для широкого спектра задач. ПО под Windows для настройки прибора, просмотра результатов измерений и скачивания данных делает ***ACM-PLUS*** простым и легким в управлении.

ACM-PLUS доступен в нескольких вариантах: для прибрежных работ и для глубоководных измерений. Прибор также можно оснастить модулем CTD датчиков, а также добавить 2 аналоговых разъема для подключения дополнительных датчиков (растворенный кислород, датчик прозрачности, флюориметр, нефелометр).

Отличительные черты

- Компактный, легкий, не требует затрат на плановое обслуживание
- Пользователь выбирает дву- или трехмерные параметры измерений
- Высокоточные измерения параметров течений с высоким разрешением
- Электронный магнитно-устойчивый компас и датчики наклонов
- Частота измерений до 10 Гц
- Измерение температуры вод
- Длительное время работы обычных щелочных батарей
- Интерфейс измерения в реальном времени. ***Fast Data Download***
- Длительные постановки, внутренняя память до 2 Гб
- Вывод данных в формате ASCII через RS-232 или RS-485
- Встроенные высокоточные часы реального времени
- Защитная рама с нагрузкой 1.5 тонны, доступно расширение до 5 тонн
- Дополнительно можно добавить модуль CTD датчиков
- Возможность выбрать параметры корпуса: пластиковый до 200 метров или титановый до 7000 метров

СПЕЦИФИКАЦИЯ

Датчики

Параметр	Тип	Диапазон	Погрешность	Разрешение
Скорость	Акустический	0 - 600 м/с	2% от измерения или 1 см/с	0.01 см/с
Направление	Трехмерный магнитометр	0 - 360°	± 2°	0.01°
Наклоны	Двумерный акселерометр	0 - 30°	0.5°	0.01°
Температура	Полупроводниковый термистор	-2 - 35°C	0.5°C	0.01°C

Дополнительный модуль CTD

Параметр	Диапазон	Погрешность	Разрешение	Стабильность
Электропроводность мС/см	0 - 70	± 0.01	0.001	± 0.0005 в месяц
Температура °C	-2 - 32 IPS-90	± 0.01	0.001	± 0.0005 в месяц
Давление дбар	0-200 0-7000	± 0.1 ПШ	0.01 ПШ	± 0.01 ПШ в месяц

Прибор

Внешнее питание	**8 - 32 В пост. тока**
Потребляемый ток	**15мА при измерении 1 Гц; 80мА при 10 Гц; 150мкА спящий режим**
Батареи	**5 D щелочных батарей, 10 Ам/ч**
Внутренняя память	**2 Гб стандарт**
Частота измерений	**10 Гц максимум**
Векторное осреднение	**Выбирается до 59м : 59сек**
Часы	**Программируемый высокоточный режим**
Режимы измерений	**Непрерывное, по команде, отложенный старт по времени**
Стабильность часов	**±2 ppm (0-40°C); ±4 ppm (-40 - 85°C)**
Входные каналы	**2 0-5В дополнительных разъема с разрешением АЦП 12 бит для дополнительных датчиков мутности, прозрачности, кислорода, флюориметра (12 В пост. тока, 1.5 Вт)**
Диапазон глубин:	**200 м пластиковый корпус (стандарт)** **7000 м титановый корпус (дополнительно)**
Постановочная рама	**Нержавеющая сталь с нагрузкой 1.5 тонны (стандарт)** **Нержавеющая сталь с нагрузкой 5 тонн (дополнительно)**

Спецификация может быть изменена без уведомления

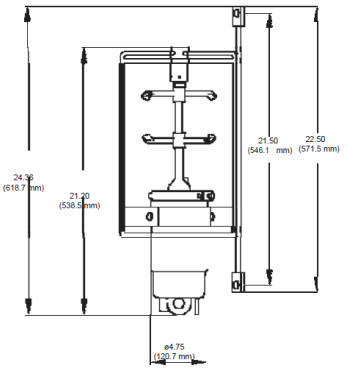

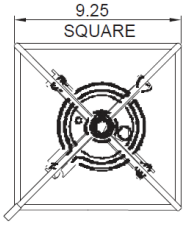

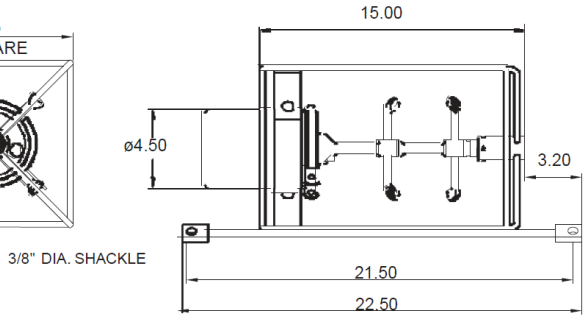

June 2012

Falmouth Scientific, Inc.
1400 Route 28A, PO Box 315, Cataumet, MA 02534-0315
fsi@falmouth.com • Tel: 1-508-564-7640 • Fax: 1-508-564-7643 • www.falmouth.com

Компания Технополь
105275 Москва, ш. Энтузиастов д. 29 кор. 4 (11-й этаж) тел: 8 (495) 227-9811
141980, г.Дубна, ул Энтузиастов 5-183, тел: 8 (496) 213-3935, факс: 8 (496) 212-7996
E-mail: technopole@dubna.ru, www.technopolecom.ru